Bedienungsanleitung NM2304B-X

Beschreibung, Reparatursätze, Allgemeine Informationen, Fehlerbehebung
Inhalt: 65106-X Unterpumpe (PN 97999-578), 66913 Luftmotor (PN 97999-748) &
S-632 Allgemeine Informationen (PN 97999-624)

Erstellt: 17-10-97
Überarbeitet 23-10-00
(REV. D)

3” Luftmotor
4:1 Übersetzung
3” Hub

NM2304B-X1-X1X
Zwei-Kugel-Pumpen
Edelstahl

Lesen Sie dieses Handbuch vor der Installation, dem Betrieb oder der Wartung dieser Pumpe sorgfältig.

Es unterliegt der Verantwortung des Arbeitgebers, dafür zu sorgen, daß der Betreiber diese Information erhält. Für zukünftige Bezugnahme aufbewahren.

Reparatursätze

- Benutzen Sie, zu Ihrer eigenen Sicherheit und um ein langes Leben der Pumpe zu garantieren, nur originale ARO Ersatzteile.
- **637316** für die Reparatur des Luftmotors
- **637010** für die Reparatur der Unterpumpe Modell 65106, 65108 und 65108-5.
- **637010-4** für die Reparatur der Unterpumpe Modell 65106-4, 65108-4 und 65108-6.
- **637011** Fußventil komplett

Allgemeine Beschreibung

Modelle (siehe Modellübersicht) . . . NM2304B-X1-X1X
Typ . . . . . **luftbetrieben, Zwei-Kugel**
Übersetzung 4:1
Luftmotor. 66913
Reparatursatz Motor 637316
Motorgröße . . . . . 3” (7.62 cm)
Hub (doppelt wirkend) . . . . . 3” (7.62 cm)
Lufteinlaß . . . . . 1/4 - 18 N.P.T.F. - 1 (female)
Übersicht Unterpumpenmodelle
NM2304B-11-311 65108
NM2304B-41-311 65106
NM2304B-11-C11 65108-4
NM2304B-41-C11 65106-4
NM2304B-11-31B 65108-5
NM2304B-11-C1B 65108-6
Reparatursatz Unterpumpe 637010-X
Materialeinlaß . . . . . 1-1/4 - 11-1/2 N.P.S.M. (IG)
Materialauslaß . . . . . 3/4 - 14 N.P.T.F. (IG)

Technische Daten

Lufteingangsdruck . . . . . 0 - 150 p.s.i. (0 - 10.3 bar)
Materialdruck . . . . . 0 - 600 p.s.i. (0 - 41.4 bar)
Max. Hubzahl / Minute . . . 120
Austragsmenge In^3 / Zyklus . . 8.2
Volumen / Zyklus. . . . . 4.5 oz. (134.3 ml)
Zyklen pro Galone. 28
Durchfluß @ 60 Zyklen /Min . . 2.13 g.p.m. (8.062 l.p.m.)
Schallpegel @ 100 p.s.i. . . . . . 85 db(A) *
Zubehör . . . . . 61113 Wall Mount Bracket
66073-1 Air Line Connection Kit

* Die hier veröffentlichten Schalldruckpegel der Pumpe wurden an einen äquivalenten Schallpegel(L_{Aeq}) angepaßt, um die Anforderungen von ANSI S1.13-1971, CAGI-PNEUROP S5.1 zu erfüllen, wobei vier Mikrofonpositionen genutzt wurden.

Pumpendaten

Modell NM2304B-X1-X1X

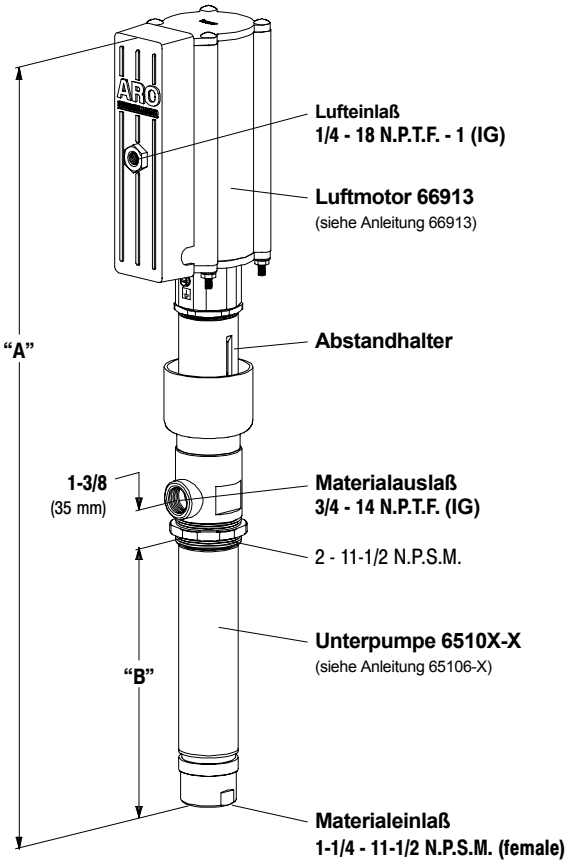

Bild 1

Hinweis: Die angegebenen Maße sind lediglich Referenzgrößen. Sie werden in Zoll und Millimeter angegeben und auf das nächste 1/16" gerundet.

Modell Nummer	“A” (mm)	“B” (mm)
NM2304B-11-X1X	28-1/8” (714.4 mm)	9-23/32” (246.8 mm)
NM2304B-41-X1X	51-21/32” (1312.1 mm)	33-1/4” (844.6 mm)

Wichtig!

Dies ist eines von vier Dokumenten, welche der Pumpe beiliegen. Kopien sind auf Anfrage erhältlich.

- ☒ NM2304B-X Modell Bedienungsanleitung
- ☐ Allgemeine Informationen - Industriekolbenpumpen
- ☐ 65106-X Bedienungsanleitung Unterpumpe
- ☐ 66913 Bedienungsanleitung Luftmotor

WP-ARO GmbH
Philipp-Reis-Str. 2, 63755 Alzenau
✆06023 96 43 70 ● FAX 06023 96 43 77

©2000 ● PRINTED IN U.S.A.

Übersicht Pumpenmöglichkeiten

NM2304B - X 1 - X 1 X

- Pumpenlänge
- Packungsmaterial
- Wellfederausführung
- Kolbentyp

Pumpenlänge
1 – Kanister
4 – 200 - Liter - Faß

Packungsmaterial
3 – TEFLON (oben und unten)
C – UHMW-PE (oben und unten)

Wellfederausführung
1 – Spirale

Kolbentyp
1 – STANDARD (300 er Edelstahl)
B – Keramik beschichtet

Allgemeine Beschreibung

⚠ACHTUNG **Gefährlicher Druck.** Nicht den maximalen Arbeitsdruck von 600p.s.i. (41.4 bar) bei 150p.s.i. (10.3 bar) Eingangsluftdruck überschreiten.

Pumpenübersetzung X Lufteingangsdruck = Maximaler Materialdruck

Die Pumpenübersetzung drückt das Verhältnis zwischen Luftmotor und Unterpumpe aus. BEISPIEL: Wird die Pumpe mit einem Luftdruck von 10.3 bar versorgt, entwickelt eine 4:1 übersetzte Pumpe einen Materialdruck von max. 41,4 bar bei geschlossenem System.

⚠ACHTUNG **In den Allgemeinen Sicherheitshinweisen finden Sie zusätzliche, wichtige Informationen und Sicherheitshinweise!**

- Das Zwei-Kugel Design ist für einfache Schmierung des Fußventils gebaut. Die Doppelwirkung des Kolbens ist Standard in den ARO-Kolbenpumpen. Das Material wird bei der Aufwärts- bzw. Abwärtsbewegung des Kolbens gefördert.
- Der Motor wird mit einem Verbindungsrohr u. Schmiermitteltasse an der Unterpumpe verbunden. Dies ermöglicht die Schmierung der oberen Packungen u. schützt den Luftmotor gegenüber Verschmutzungen.

Fehlerbehebung

Probleme können entweder im Luftmotor oder in der Unterpumpe auftreten. Verwenden Sie die folgende Anleitung, um die betroffene Sektion zu finden. Bevor der Verdacht entsteht, das die Störung an der Pumpe entsteht, sollten alle anderen äußerlichen Störungsmöglichkeiten, ausgeschlossen sein.

Die Pumpe fördert nicht

- Der Motor erzeugt keinen Druck. Siehe Anleitung Luftmotor.
- Eingeschränkte Rücklaufleitung. Entfernen Sie die Verstopfung.
- Defekter Motor. Reparieren Sie den Luftmotor.

Kein Material am Auslaß (Pumpe fördert kontinuierlich)

- Prüfen Sie die Materialversorgung, schalten Sie die Luftzufuhr ab und füllen das Fördermedium ggf. wieder auf.

Materialaustrag bei nur einem Hub (Runterschnellen des Kolbens)

- Der Kugelstop sitzt nicht richtig im Fußventil (siehe Demontage Unterpumpe). Entfernen Sie den Kugelstop aus dem Fußventil, säubern u. prüfen Sie alle Bauteile des Ventils auf Beschädigungen. Defekte Teile, müssen ersetzt werden.

Materialaustrag bei nur einem Hub (Hochschnellen des Kolbens)

- Die mittleren Packungen sind defekt.(siehe Demontage Unterpumpe). Ersetzen Sie die beschädigten Packungen.

Material tritt an der Schmiermitteltasse aus bzw. Material haftet am Pumpenkolben.

- Ziehen Sie die Schmiermitteltasse fest, bis die Leckage behoben ist. Hilft diese Maßnahme nicht das Leckageproblem zu beheben, sind wahrscheinlich die oberen Packungen defekt. Ersetzten Sie die beschädigten Packungen.

Pumpenverbindung oben / unten

HINWEIS: Alle Gewinde sind rechtsdrehend!

1. Lösen Sie die Mutter (90606) und schrauben die Pumpe vom Luftmotor ab. Nun gelangen Sie an den Adapter (94445, Bild 2).
2. Schrauben Sie den Adapter (94445) ab und entfernen die Unterpumpe vom Luftmotor.
3. Entfernen Sie den Sicherungsstift (Y15-21) und den Bolzen (94048) und ziehen den Adaper (94445) vom Luftmotorkolben ab.

Pumpenverbindung (Detailansicht)

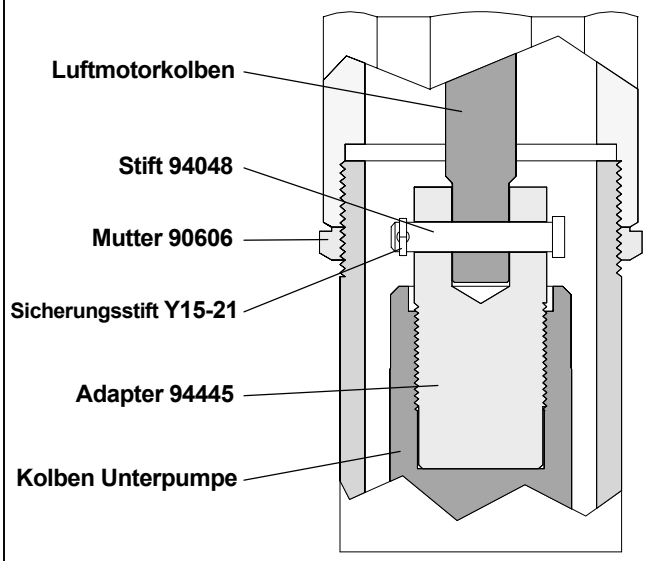

Bild 2

Montage

1. Schieben Sie den Adapter (94445) über den Luftmotorkolben.
2. Führen Sie den Bolzen (94048) durch die Bohrungen.
3. Stecken Sie den Sicherungsstift (Y15-21) in den Bolzen und biegen die Enden um.
4. Geben Sie Loctite 242 auf das Gewinde des Adapters (94445) u. schrauben diesen in den Kolben (90615-X).
5. Schrauben Sie die Unterpumpe auf den Luftmotor.
6. Schrauben Sie die Mutter (90606) gegen den Luftmotor und ziehen sie dann mit einem Drehmoment von 67,8 - 88,1 Nm fest.